Induktions-Kochfeld De Dietrich ▲ – DTIM 1000 C

Schaftenholzweg 8
2557 Studen BE
Tel. 032 374 26 26
info@fors.ch

FORS
www.fors.ch

Induction | 93 cm | horiZone | Z

5 FORS GARANTIE

Fr. 9'023.40
Inkl. MwSt. / ohne vRG Fr. 2.30

Beschreibung

Anwendung	Haushalt
Stand/Einbau	Einbaugerät
Farbe	Edelstahl
Steuerung	Touchscreen; Slider; Tactilium-Display
Sicherheit	Ja; 10 Sicherheits-Features
Anzahl Kochzonen	1
Art der Kochzone	Induktion
Flexible Kochzone	Ja
Timer	Ja

▲ Selektiver Modellvertrieb. Exklusiv nur an Vertragspartner lieferbar.

Technische Daten

Anschluss		400 V, 2 PN
Strom		3 x 16 A
Leistung		10'800 W
Gewicht	kg	Netto: 30, Brutto: 34
Ausschnitt	mm	Höhe: 90, Breite: 900, Tiefe: 490
EAN		3660767578920

Induktions-Kochfeld De Dietrich ▲ – DTIM 1000 C
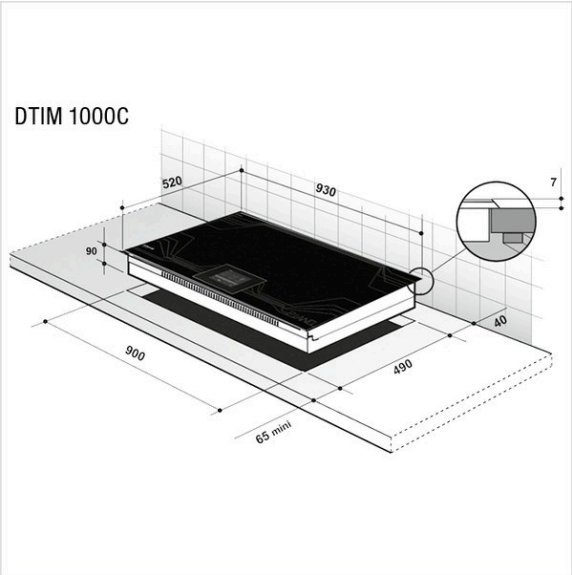
Schaftenholzweg 8
2557 Studen BE
Tel. 032 374 26 26
info@fors.ch
FORS
www.fors.ch